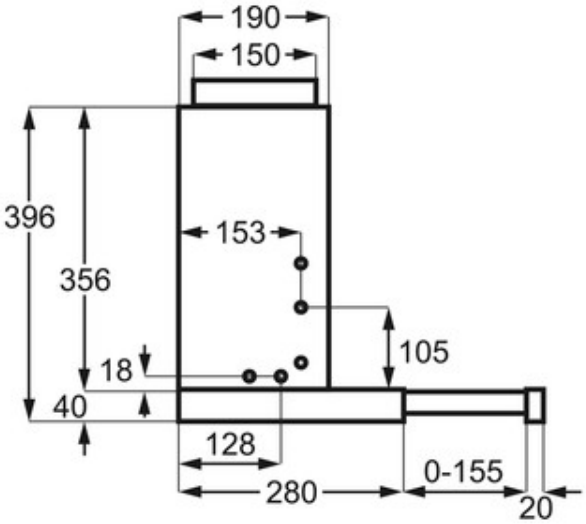
190
150
396
356
153
105
18
40
128
280
0-155
20

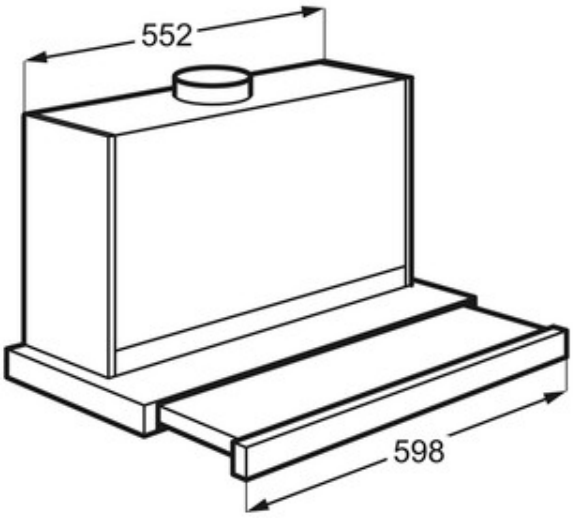
552
598

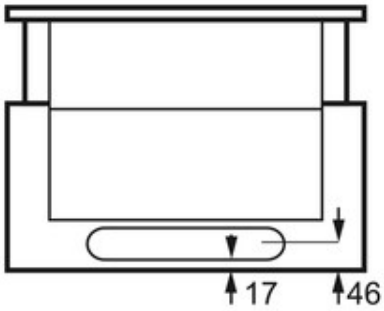
17
46

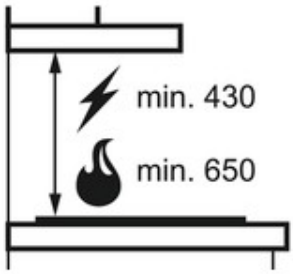
min. 430
min. 650